SHI Diffusori ad altissima induzione

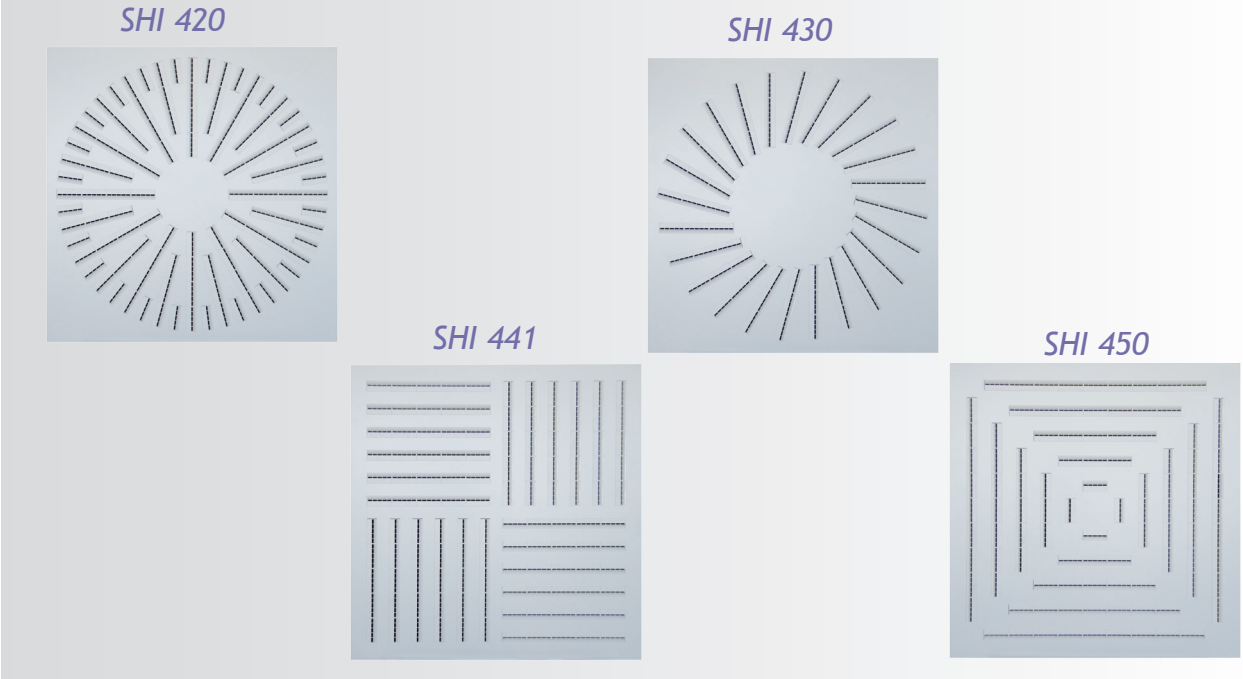

Diffusori ad altissima induzione con profilo del deflettore studiato per massimizzare la portata e il miscelamento e minimizzare la rumorosità. Questo tipo di diffusore non necessita di alcuna regolazione. La disposizione dei deflettori genera un lancio elicoidale (escluso modello SHI 450) favorendo ulteriormente il miscelamento dell'aria.

Versioni

- SHI.... Diffusore quadrato con deflettori fissi a lancio elicoidale (SHI420, SHI430, SHI441) o con lancio 4 vie (SHI441, SHI450)
- SHI....C Diffusore circolare con deflettori fissi a lancio elicoidale (SHI420,SHI430)
- SHI....pm Diffusore quadrato con deflettori fissi con pannello modulare 595x595 a lancio elicoidale (SHI420, SHI430, SHI441) o con lancio 4 vie (SHI441, SHI450)

Tabella selezione rapida

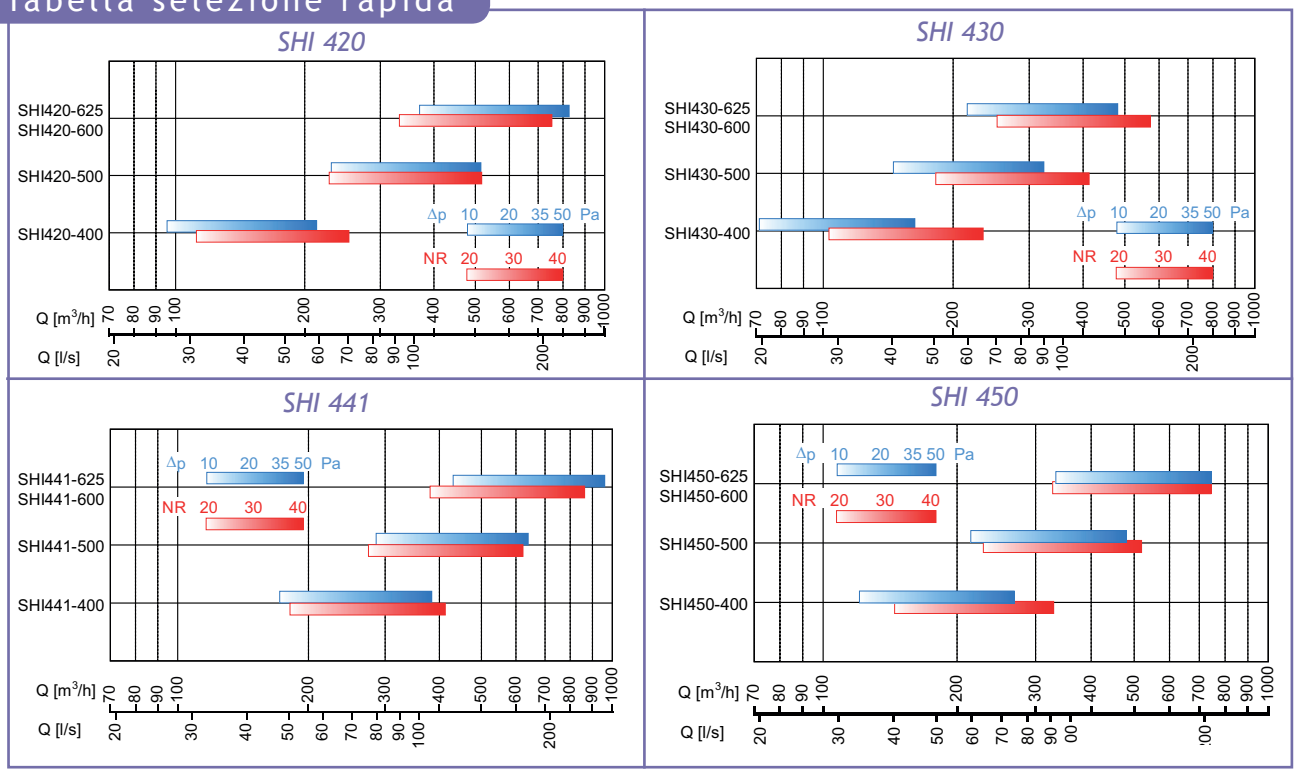

VER. 30/01/13
I diritti alle eventuali modifiche si ritengono riservati senza alcun preavviso.

Caratteristiche tecniche

Costruzione

I diffusori della serie SHI sono costituiti da una piastra in acciaio verniciato bianco RAL 9010 e da defletto-ri in materiale plastico di colore bianco o nero, altri colori a richiesta.

Dimensioni

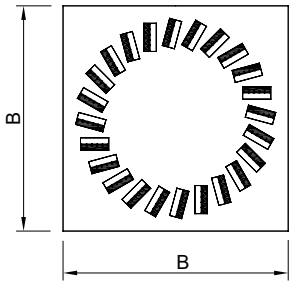

S...

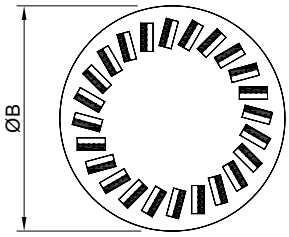

S...C

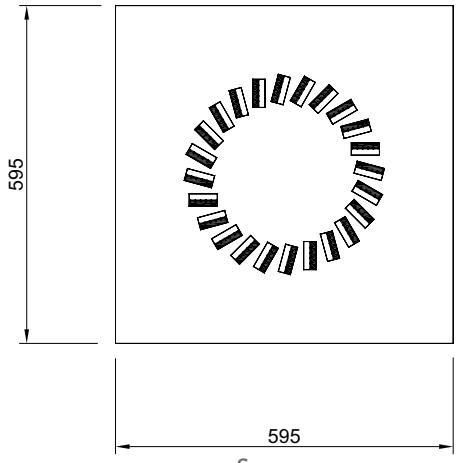

S...pm

La dimensione esterna del diffusore corrisponde a quella nominale tranne per i diffusori quadrati con pan-nello modulare (con codice finale “pm”) e quelli con dimensione nominale 600, per i quali la dimensione esterna è pari a 595x595 mm.

Dim nom.	400	400pm	500	500pm	600	625
ØB (mm)	400	-	500	-	600	-
B (mm)	400	595	500	595	595	625

Accessori

- Plenum PS... Plenum standard o isolato in acciaio zincato con attacco laterale o posteriore con ponte di montaggio.

- SK1 Serranda di regolazione in acciaio zincato montata direttamente sull’attacco del plenum.

- SK2 Serranda di regolazione in acciaio zincato montata direttamente sull’attacco del plenum regolabile dall’ambiente.

- SK3 Serranda di regolazione in acciaio zincato montata direttamente sull’attacco del plenum regolabile dal controsoffitto.

- MG1 Serranda di regolazione a comando manuale in acciaio zincato da motare sul plenum tramite MF (manicotto femmina).

Modelli disponibili

Diffusori con pannello quadrato

Dim nom. (mm)	SHI420	SHI430	SHI441	SHI450
400				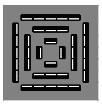
400 pm pannello 595x595		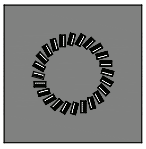		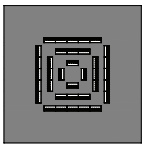
500	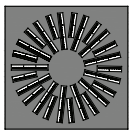		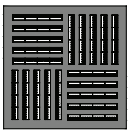	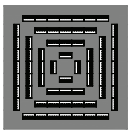
500 pm pannello 595x595		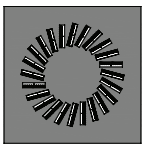	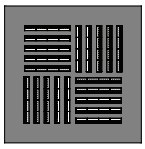	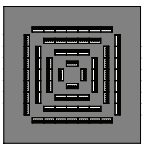
600 pannello 595x595	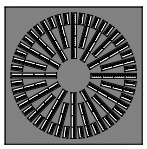		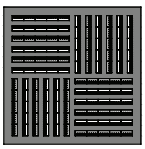	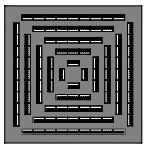
625	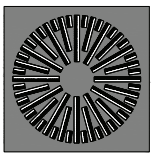	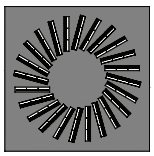	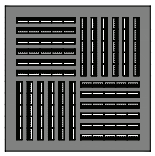	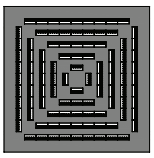

Diffusori con pannello circolare

Dim nom. (mm)	SHI420	SHI430
400		
500	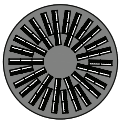	
625	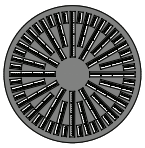	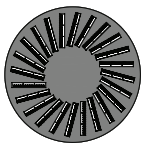

VER. 30/01/13
I diritti alle eventuali modifiche si ritengono riservati senza alcun preavviso.

Accessori

PS5-PSI5 plenum

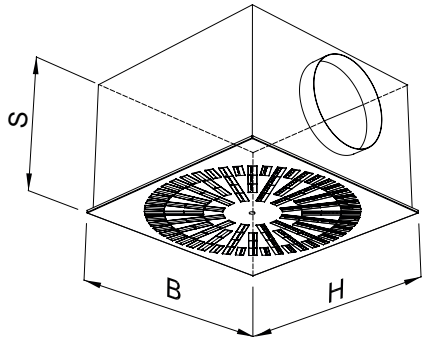

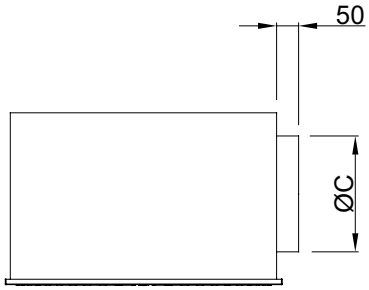

PS5-Plenum standard realizzato in acciaio zincato sendzimir con attacco laterale.

PSI5-Plenum isolato con materiale certificato in classe 1 (D.M. 26-6-1984 art.8.) realizzato in acciaio zincato sendzimir con attacco laterale.

PS6-PSI6 plenum

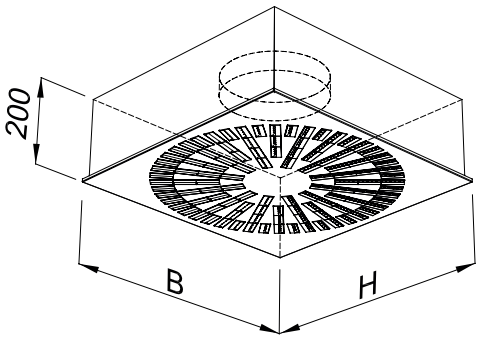

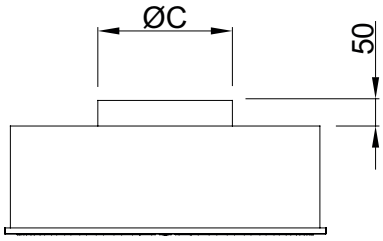

PS6-Plenum standard realizzato in acciaio zincato sendzimir con attacco superiore.

PSI6-Plenum isolato con materiale certificato in classe 1 (D.M. 26-6-1984 art.8.) realizzato in acciaio zincato sendzimir con attacco superiore.

Dimensioni plenum

Plenum	PS5		PS6		PS5,PS6	
					SHI420,SHI450,SHI441	SHI430
BxH (mm)	S (mm)	Peso (kg)	S (mm)	Peso (kg)	ØC (mm)	ØC (mm)
400	320	5	200	3,5	198	158
500	320	7	200	5	198	198
600	370	9,5	200	6,5	248	248

PS5C-PSI5C plenum

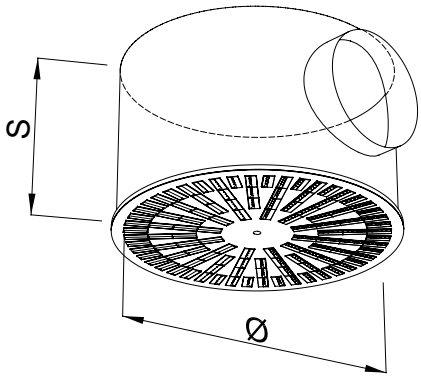

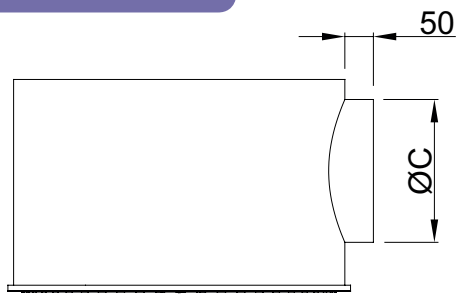

PS5C-Plenum standard realizzato in acciaio zincato sendzimir con attacco laterale.

PSI5C-Plenum isolato con materiale certificato in classe 1 (D.M. 26-6-1984 art.8.) realizzato in acciaio zincato sendzimir con attacco laterale.

PS6C-PSI6C plenum

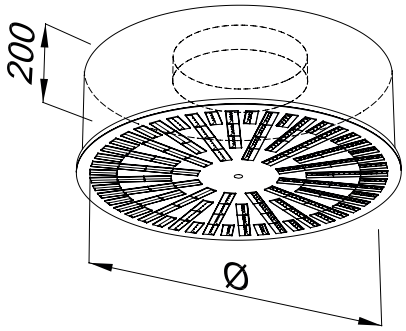

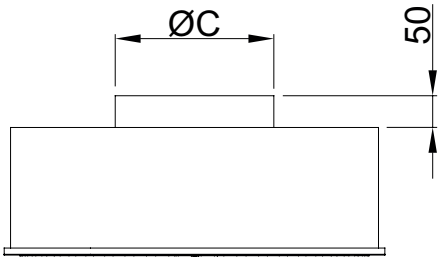

PS6C-Plenum standard realizzato in acciaio zincato sendzimir con attacco superiore.

PSI6C-Plenum isolato con materiale certificato in classe 1 (D.M. 26-6-1984 art.8.) realizzato in acciaio zincato sendzimir con attacco superiore.

Dimensioni plenum

Plenum	PS5C		PS6C		PS5C, PS6C	
					SHI420	SHI430
Ø (mm)	S (mm)	Peso (kg)	S (mm)	Peso (kg)	ØC (mm)	ØC (mm)
400	320	5	200	3	198	158
500	320	7,5	200	4	198	198
600	370	11	200	5	248	248

VER. 30/01/13
I diritti alle eventuali modifiche si ritengono riservati senza alcun preavviso.

SK1 serranda di taratura

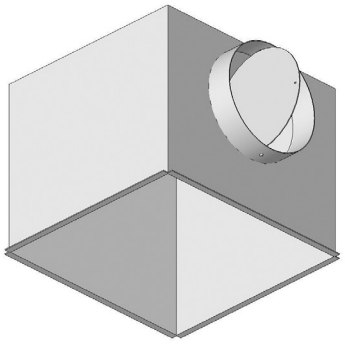

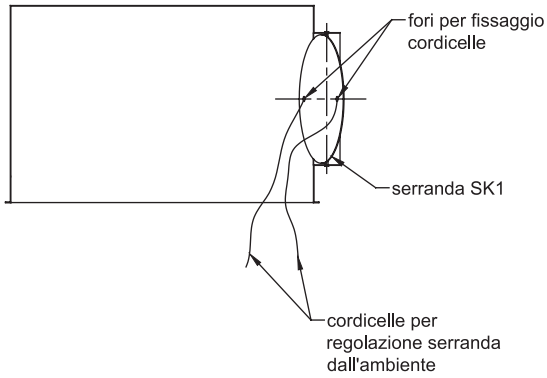

Plenum con seranda di taratura serie SK1 montata sull'attacco del plenum (cordicelle non fornite)

SK2 serranda di taratura

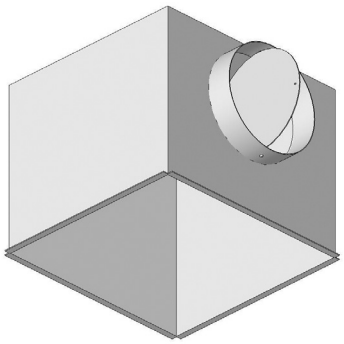

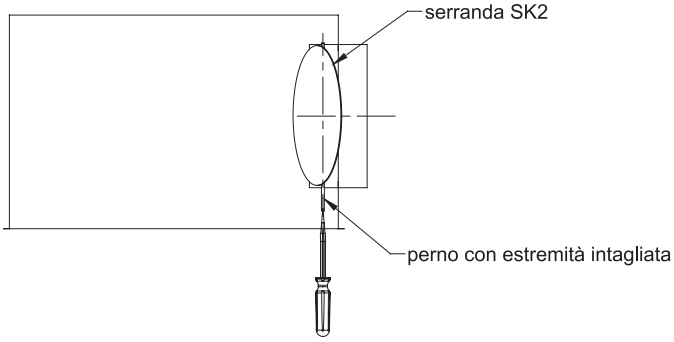

Plenum con seranda di taratura serie SK2 regolabile dall'ambiente

SK3 serranda di taratura

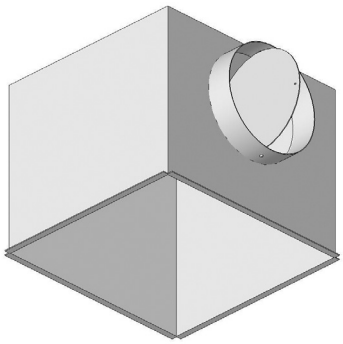

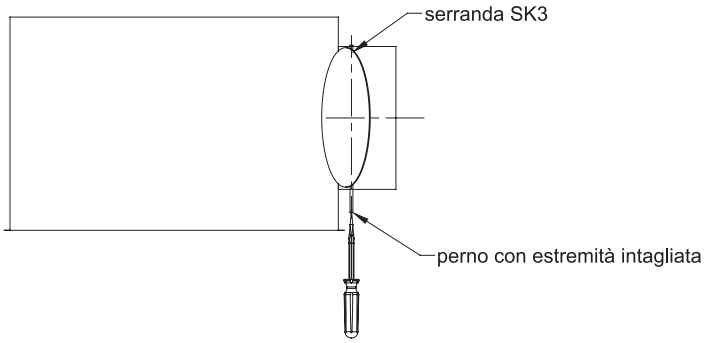

Plenum con seranda di taratura serie SK3 regolabile dal controsoffitto

MG1 serranda di taratura

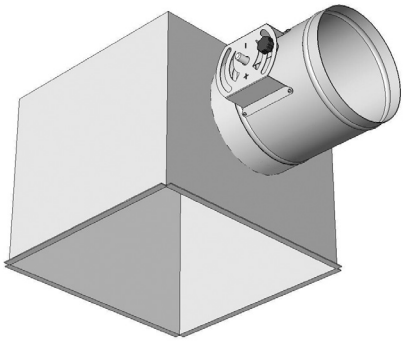

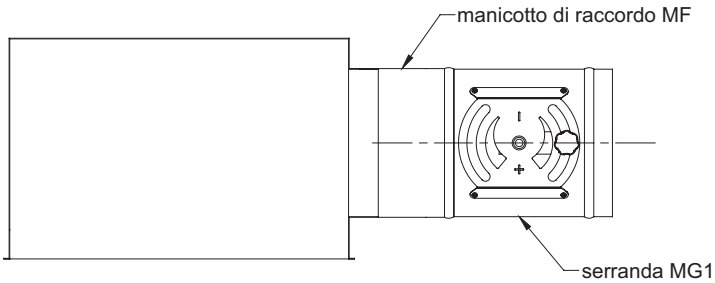

Plenum con seranda di taratura serie MG1 con comando manuale o motorizzabile

Sistemi di fissaggio

Fissaggio con viti centrale e ponte di montaggio

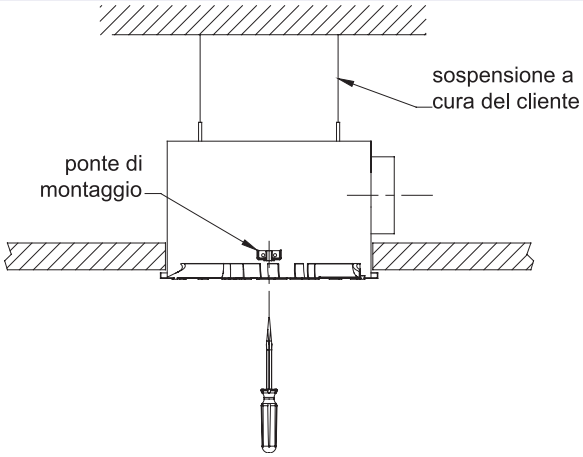

Il fissaggio del diffusore al plenum avviene mediante vite centrale M6 fissato al ponte di montaggio installato nel plenum. Tale vite, fornita insieme al plenum, viene nascosta da un tappo in plastica bianco.

Fissaggio in appoggio alla struttura

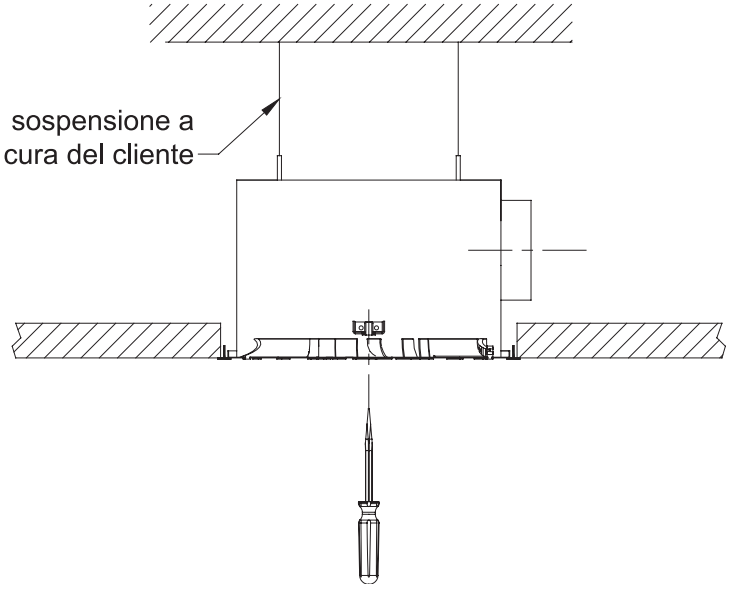

Nel caso di installazione in pannelli modulari il plenum può essere semplicemente appoggiato alla struttura. Si raccomanda, comunque, la sospensione del plenum attraverso appositi sistemi di fissaggio (non forniti)

VER. 30/01/13
I diritti alle eventuali modifiche si ritengono riservati senza alcun preavviso.