CX Ventilatori centrifughi in linea

Accessori e versioni

Accessori:

- *SFCX (serranda a farfalla)*
- *CCX (collare di fissaggio)*
- *RCX (griglia di protezione)*
- *RV (regolatori di velocità)*

Versioni:

- *CX BOX (con cassone silenziato)*

I ventilatori della serie CX sono ventilatori centrifughi con il vantaggio, tipico dei ventilatori assiali, di poter trasportare l'aria sullo stesso asse della girante. I seguenti ventilatori sono caratterizzati da bassa rumorosità e discrete prevalenze, sono ideali per installazioni in cappe e piccoli impianti d'aspirazione industriali e civili, poichè possono essere installati in qualsiasi punto del condotto anche all'estremità sia in ventilazione che in aspirazione. Temperatura massima di utilizzo 60°C.

Tabella di selezione rapida

CX	rpm	Carico statico (Pa) / Portata (m³/h)										dB(A)
		50	100	150	200	250	300	350	400	500	600	
100A	1990	160	140	115	95	50						35
100B	2530	210	190	160	125	90						38
125A	1700	200	160	135	100	50						35
125B	2400	270	240	200	155	100						36
150A	2470	320	265	215	160	100						46
150B	2450	440	370	310	250	190	100					46
160A	2400	350	290	240	190	120						46
160B	2550	620	550	470	380	300	200	90				47
200A	2450	680	570	480	400	300	100					47
250	2550	1.050	960	900	790	690	580	480	370	220	100	48
315A	2650	1.200	1.120	1.050	920	750	540	400	300	100		51
315B	2630	1.550	1.450	1.350	1.250	1.120	980	810	650	350	100	52

VER. 17/05/16
I diritti alle eventuali modifiche si ritengono riservati senza alcun preavviso.

Dimensioni

Quote principali

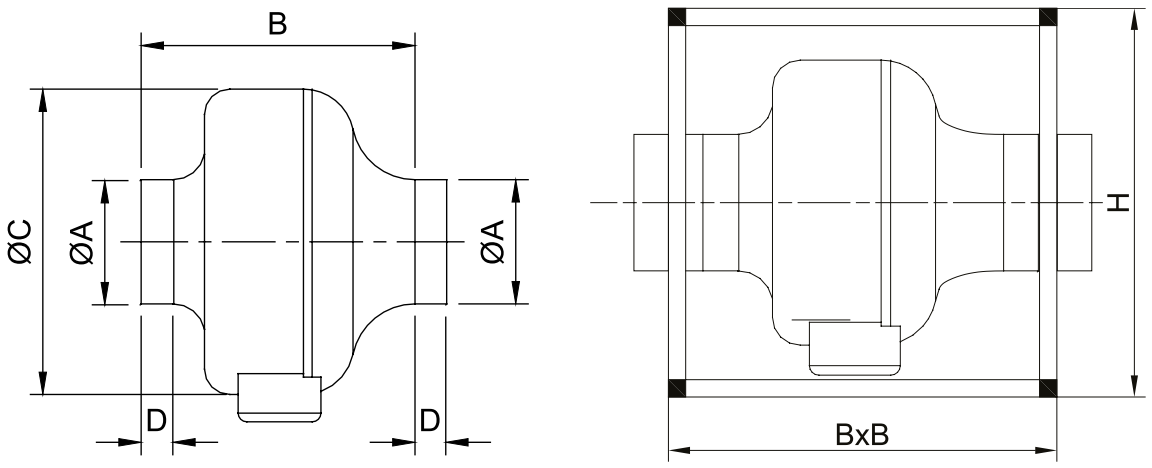

Tabella quote

CX	Dimensioni (mm)					
	Peso [Kg]	ØA	B	ØC	D	CX BOX
100A	3	98	192	242	25	350x350x350 Ø100
100B	3	98	186	242	25	
125A	3	123	190	242	25	350x350x350 Ø125
125B	3	123	190	242	25	
150A	3	148	190	341	25	450x450x450 Ø150
150B	5	148	190	341	25	
160A	3	158	190	341	25	450x450x450 Ø160
160B	5	158	245	341	25	
200A	5	198	230	341	25	450x450x450 Ø200
250	5	248	230	341	30	450x450x450 Ø250
315A	8	313	255	402	30	550x550x550 Ø315
315B	9	313	255	402	30	

Costruzione

Cassa esterna costruita interamente in acciaio zincato stampato, verniciata a polveri epossidiche , girante a pale rovesce ad alto rendimento e a basso livello sonoro, collegamenti elettrici contenuti in una scatola in materiale plastico, protezione IP54.

Accessori

Serranda a farfalla SFCX

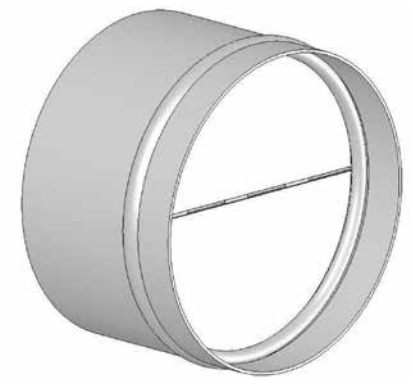

Serranda a farfalla o di non ritorno, realizzata in lamiera zincata con guarnizione sulla chiusura delle alette, per una maggiore tenuta e minore rumorosità.

Collare di fissaggio antivibrante CCX

Collare realizzato in lamiera zincata, rivestito internamente con poliuretano espanso. Necessario per collegare il ventilatore alla canalizzazione.

Rete di protezione RCX

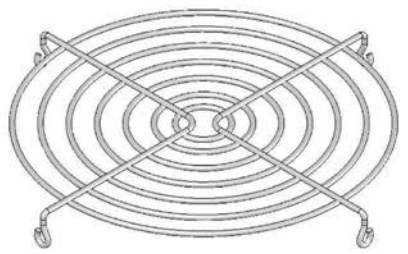

Set composto da una rete di protezione realizzata in tondino d'acciaio protetto contro la corrosione e minuteria per il fissaggio sulla bocca del ventilatore. Questo accessorio diventa fondamentale se la bocca non è canalizzata o protetta in altro modo.

Installazione accessori

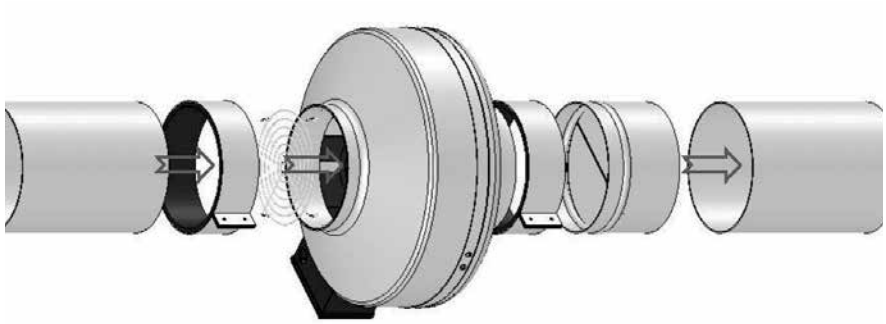

VER. 17/05/16
I diritti alle eventuali modifiche si ritengono riservati senza alcun preavviso.

Dati tecnici

Curve di lavoro

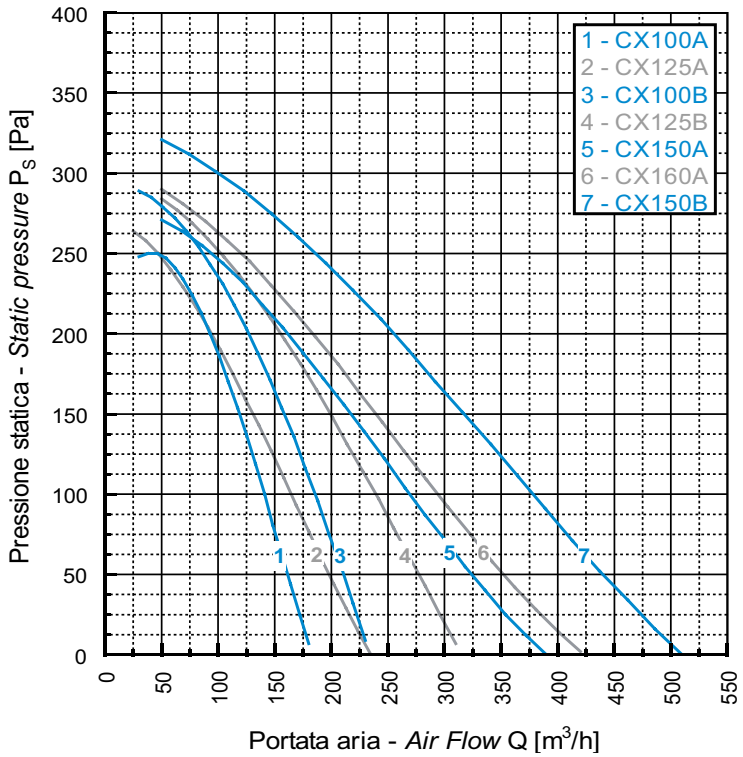

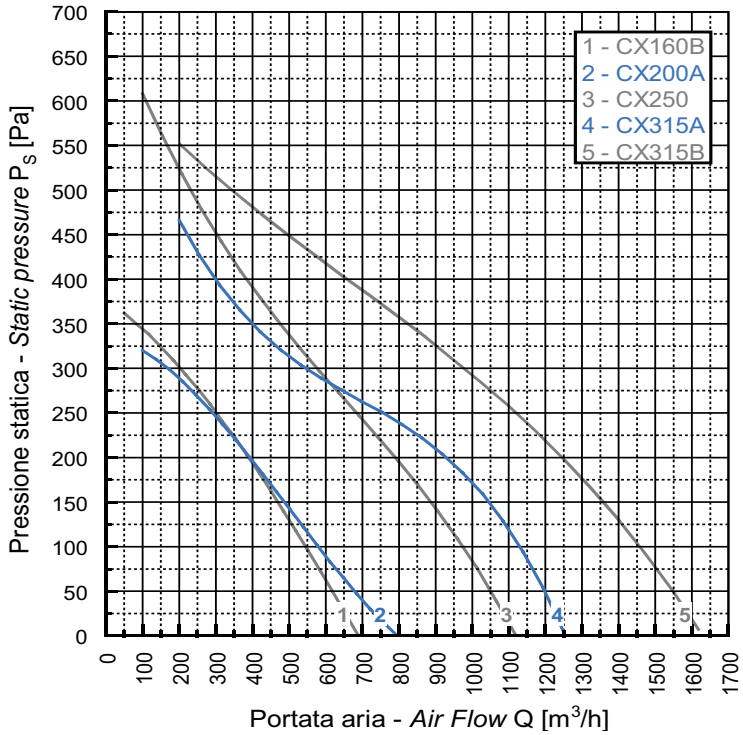

Dati tecnici

CX	Gir/ min (rpm)	Potenza motore (kW)	Tensione (V)	Corrente massima (A)
100A	2650	0,028	220	0,12
100B	2470	0,065	220	0,30
125A	2620	0,028	220	0,12
125B	2480	0,065	220	0,30
150A	2420	0,070	220	0,30
150B	2520	0,110	220	0,47
160A	2380	0,070	220	0,30
160B	2500	0,110	220	0,47
200A	2430	0,120	220	0,50
250	2400	0,120	220	0,50
315A	2540	0,230	220	1,00
315B	2440	0,300	220	1,30

Collegamenti elettrici

Schema morsettiera

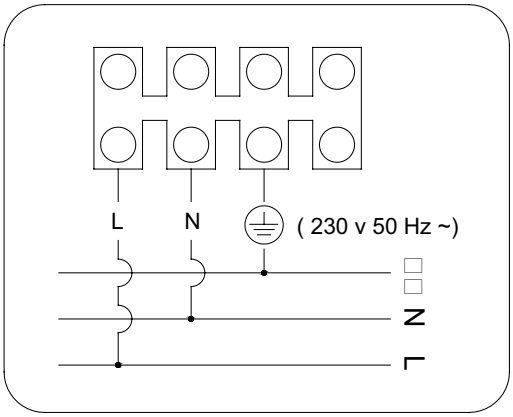

VER. 17/05/16
I diritti alle eventuali modifiche si ritengono riservati senza alcun preavviso.