BSF/M Griglie di ripresa a schermo forellato con filtro

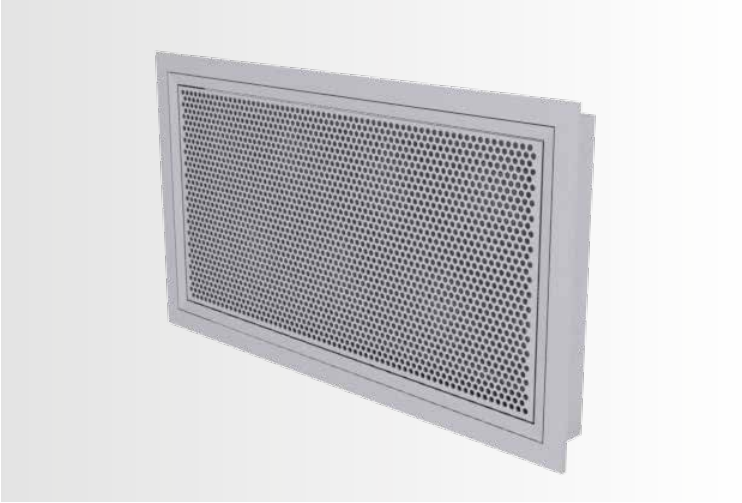

Versioni

- *BSF/M (alluminio verniciato RAL 9010)*
- *BSFA/M (alluminio estruso)*

Le griglie di ripresa BSF/M con schermo forellinato, complete di cella filtrante con estrazione frontale e chiusura "push-push" sono state studiate per essere poste all'interno di edifici per la ripresa o il ricircolo dell'aria, per piccole o medie portate. Il sistema di apertura/chiusura a scatto avviene in maniera semplice premendo la parte centrale della griglia, che si apre mentre la cornice perimetrale rimane fissa. La BSF/M si presenta senza pomoli sporgenti e la tenuta del sistema di chiusura consente anche un'installazione a soffitto senza pericoli di aperture accidentali.

Tabella di selezione rapida

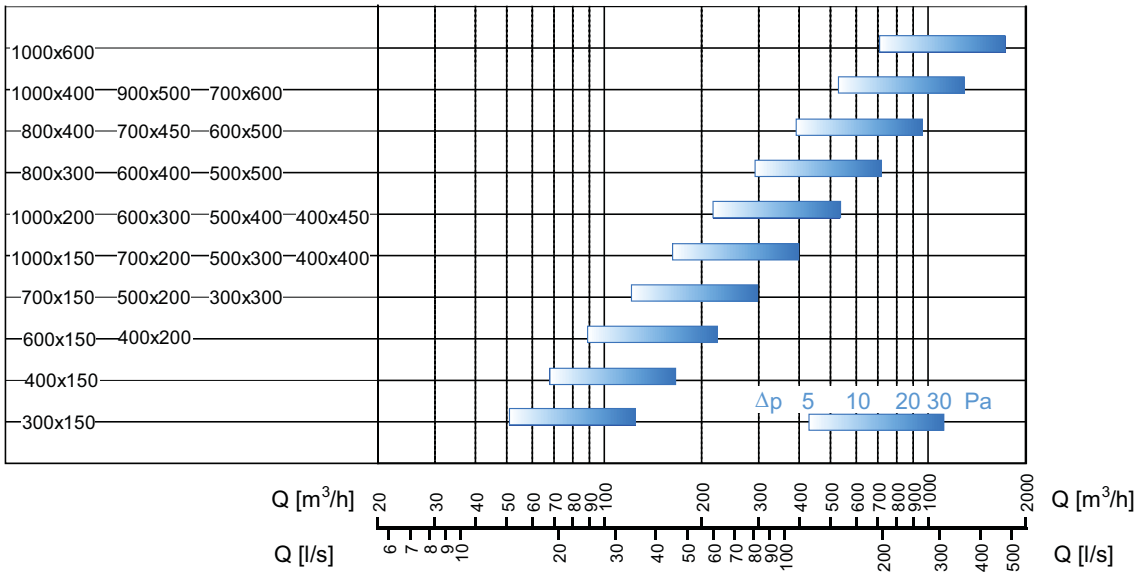

Legenda

Q [m³/h] o [l/s]	portata d'aria immessa
BxH [mm]	dimensioni nominali della griglia
Δp [Pa]	perdite di carico

VER. 11/07/16
I diritti alle eventuali modifiche si ritengono riservati senza alcun preavviso.

Dimensioni

Dimensioni in sezione

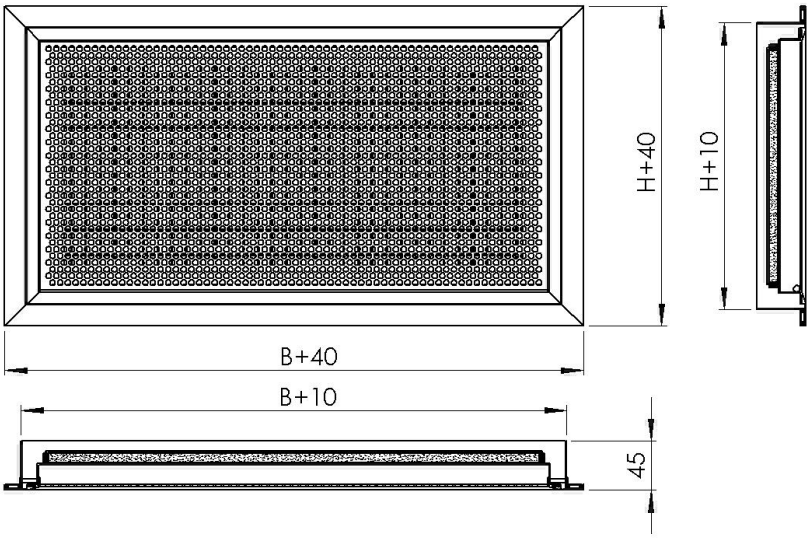

Dimensioni in 3D

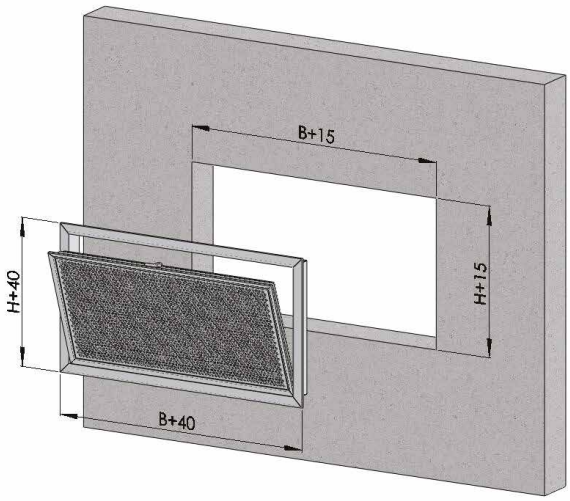

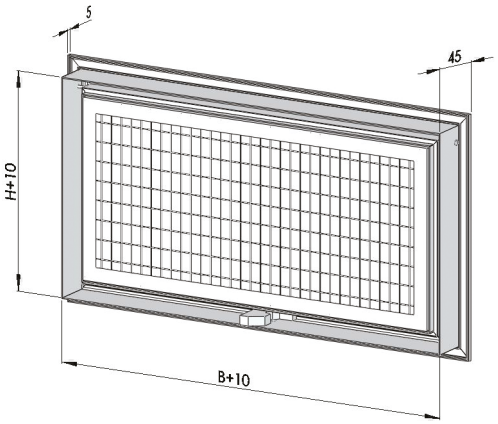

Costruzione

Come standard costruttivo, le griglie della serie BSF, prevedono l'utilizzo di alluminio estruso per la cornice di contenimento e di acciaio zincato per lo schermo forellato, interamente verniciate con polveri epossidiche RAL 9010, a richiesta è possibile l'esecuzione interamente in alluminio estruso anodizzato naturale.

Dimensioni standard:

- Per B vanno da un min. di 300 mm a un max. di 1000 mm con incrementi di 50 mm
- Per H vanno da un min. di 150 mm a un max. di 600 mm con incrementi di 50 mm

Per i fuori misura contattare il nostro ufficio tecnico

Estrazione filtro e apertura

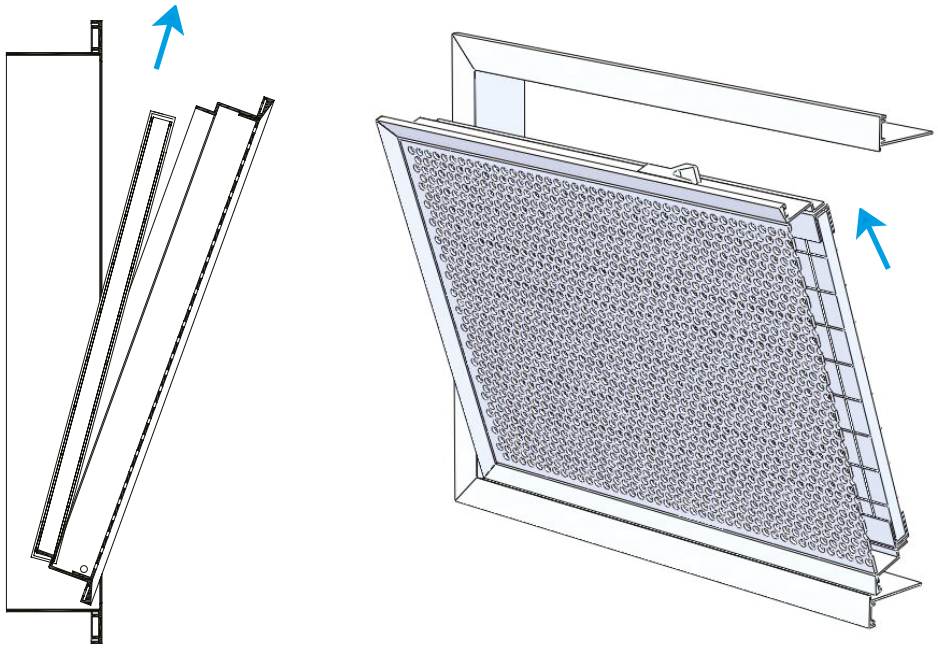

Il sistema di apertura/chiusura a scatto di tipo “push-push” consente di aprire in maniera comoda e rapida la parte centrale della griglia, che ruota attorno alle due cerniere mentre la cornice perimetrale rimane fissa, permettendo un’agevole estrazione del filtro per la manutenzione, il tutto senza pomoli o altri elementi sporgenti o in vista.

Accessori

SC - serranda di taratura a contrasto

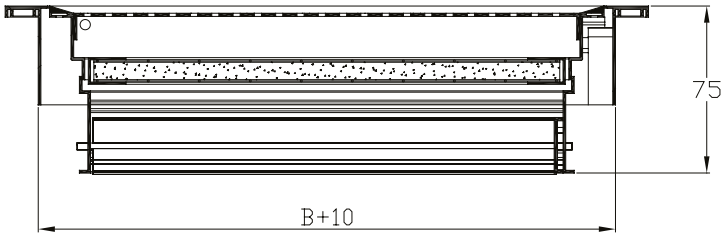

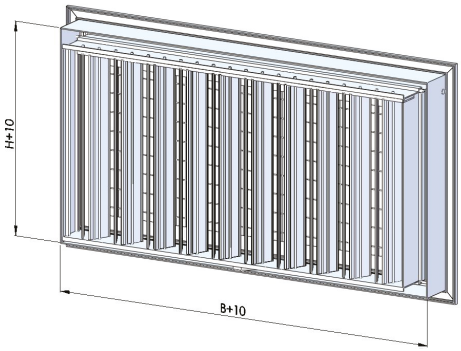

BSF/M con serranda a movimento contrapposto e alette parallele al lato corto, costruita interamente in alluminio, azionabile tramite cacciavite dalla parte frontale della griglia dopo avere rimosso il filtro, a richiesta è possibile applicare un servomotore sia proporzionale che on/off.

Controtelai

CTC: controtelaio per applicazione a canale realizzato in acciaio zincato sendzimir (per dimensioni vedere sezione Sistemi di fissaggio)

CTM: controtelaio per applicazione a murare realizzato in acciaio zincato sendzimir (per dimensioni vedere sezione Sistemi di fissaggio)

N.B. I controtelai standard (CTC, CTM) devono essere realizzati di dimensioni (B+15)x(H+15)

VER. 11/07/16
I diritti alle eventuali modifiche si ritengono riservati senza alcun preavviso.

PS1-PSI1 plenum

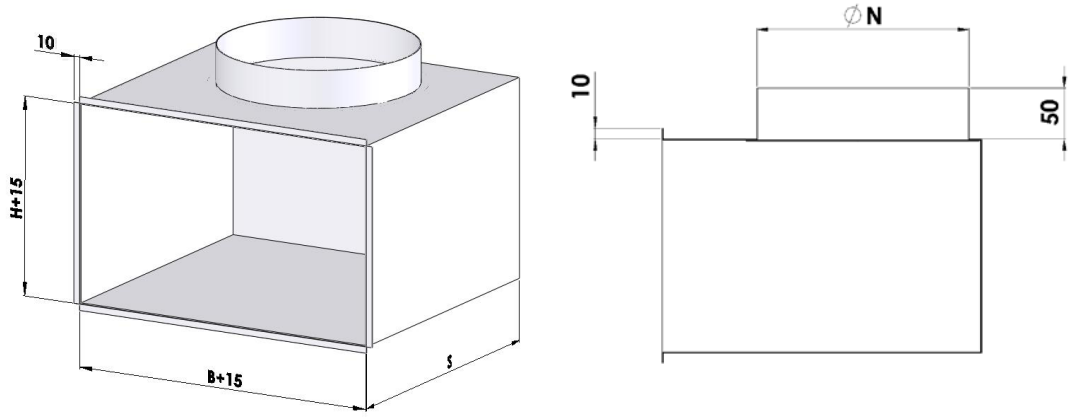

PS1-Plenum standard realizzato in acciaio zincato sendzimir con attacco laterale.

PSI1-Plenum isolato con materiale certificato in classe 1 (D.M. 26-6-1984 art.8.) realizzato in acciaio zincato sendzimir con attacco laterale.

N.B. I plenum standard PS1 e PSI1 per le griglie con portafiltro (AFA/M, BMQA/M, ...) devono essere realizzati di dimensioni (B+15)x(H+15)

PS2-PSI2 plenum

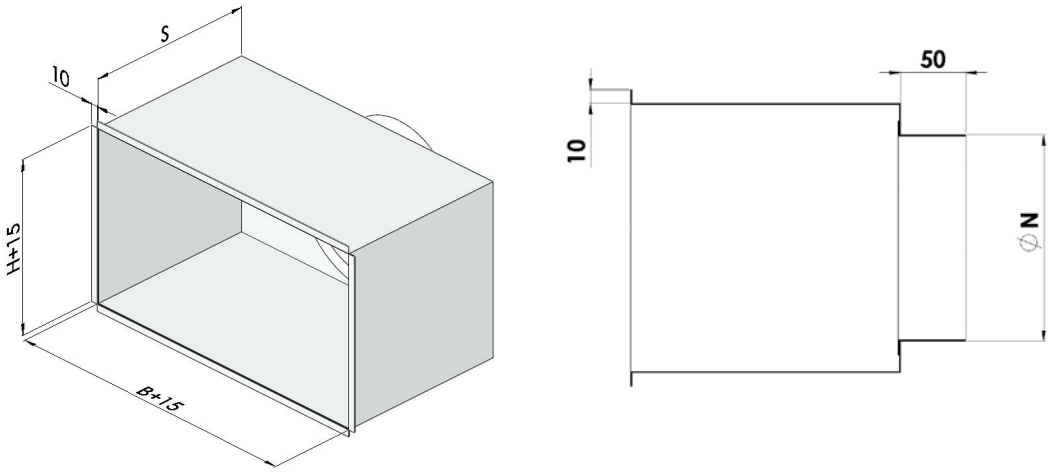

PS2-Plenum standard realizzato in acciaio zincato sendzimir con attacco posteriore.

PSI2-Plenum isolato con materiale certificato in classe 1 (D.M. 26-6-1984 art.8.) realizzato in acciaio zincato sendzimir con attacco posteriore.

N.B. I plenum standard PS2 e PSI2 per le griglie con portafiltro (AFA/M, BMQA/M ...) devono essere realizzati di dimensioni (B+15)x(H+15)

PS2M-PSI2M plenum

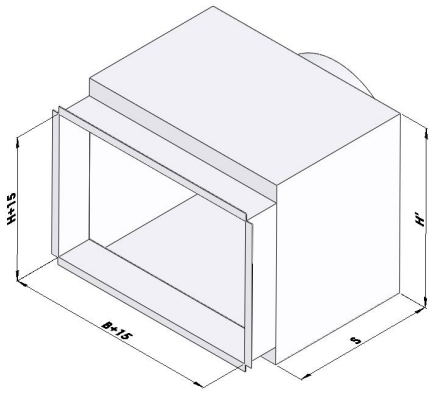

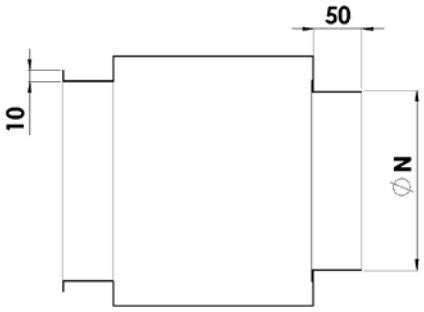

PS2M-Plenum standard realizzato in acciaio zincato sendzimir con attacco posteriore.

PSI2M-Plenum isolato con materiale certificato in classe 1 (D.M. 26-6-1984 art.8.) realizzato in acciaio zincato sendzimir con attacco posteriore.

N.B. I plenum standard PS2M e PSI2M per le griglie con portafiltro (AFA/M, BMQA/M, ...) devono essere realizzati di dimensioni (B+15)x(H+15)

Dimensioni plenum

PS1 - PS2M

ØN	160	200	250	315	350	400
S	260	300	350	415	450	500
H'	200	250	300	350	400	450
BxH	200x150	300x150	500x150	800x150	900x200	900x300
	250x150	350x150	600x150	900x150	1000x200	1000x300
	200x200	400x150	700x150	1000x150	500x300	800x400
		250x200	400x200	600x200	600x300	
		300x200	500x200	700x200	700x300	
				800x200	800x300	
				400x300	500x400	
					600x400	

PS2

ØN	125	160	250	N° attacchi
S	200	200	200	
BXH	300x150	250x200	400x300	1
	350x150	300x200	500x300	
	400x150	400x200		
	500x150	500x200		2
	600x150	600x200		
		700x200		
		800x200		
	700x150			3
	800x150			
	900x150			4
	1000x150			

VER. 11/07/16
I diritti alle eventuali modifiche si ritengono riservati senza alcun preavviso.

Dati tecnici

Superficie libera

La superficie libera è un'area fittizia che consente, nota la velocità dell'aria, di risalire alla portata che sta effettivamente attraversando la griglia. La misurazione va eseguita con uno strumento di misura della velocità in diversi punti della griglia. La relazione che lega i vari parametri è la seguente:

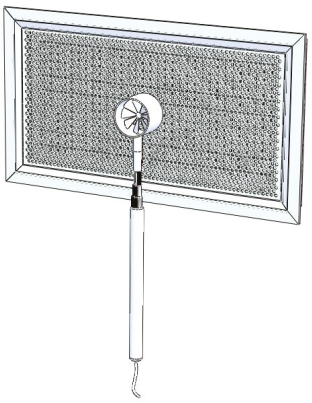

$$Q = v_k \times S \times 3600$$

dove

Q = portata d'aria immessa [m^3/h]

v_k = velocità riferita a S [m/s]

S = superficie libera d'uscita [m^2]

S (m^2)	300	400	500	600	700	800	900	1000
150	0,029	0,040	0,050	0,061	0,071	0,082	0,092	0,103
200	0,041	0,055	0,070	0,084	0,099	0,113	0,128	0,142
300	0,063	0,086	0,108	0,131	0,154	0,176	0,199	0,221
400	0,086	0,116	0,147	0,178	0,208	0,239	0,270	0,300
450	0,097	0,132	0,166	0,201	0,236	0,270	0,305	0,340
500	0,108	0,147	0,186	0,225	0,263	0,302	0,341	0,379
600	0,131	0,178	0,225	0,271	0,318	0,365	0,412	0,458

- Misure standard disponibili a magazzino

Pesi (kg)

(kg)	300	400	500	600	700	800	900	1000
150	0,4	0,5	0,6	0,7	0,8	0,9	1,0	1,1
200	0,5	0,6	0,7	0,8	1,0	1,1	1,2	1,3
300	0,6	0,8	1,0	1,1	1,3	1,4	1,6	1,8
400	0,8	1,0	1,2	1,4	1,6	1,8	2,0	2,2
450	0,9	1,1	1,3	1,5	1,8	2,0	2,2	2,4
500	1,0	1,2	1,4	1,7	1,9	2,2	2,4	2,7
600	1,1	1,4	1,7	2,0	2,3	2,5	2,8	3,1

Perdite di carico

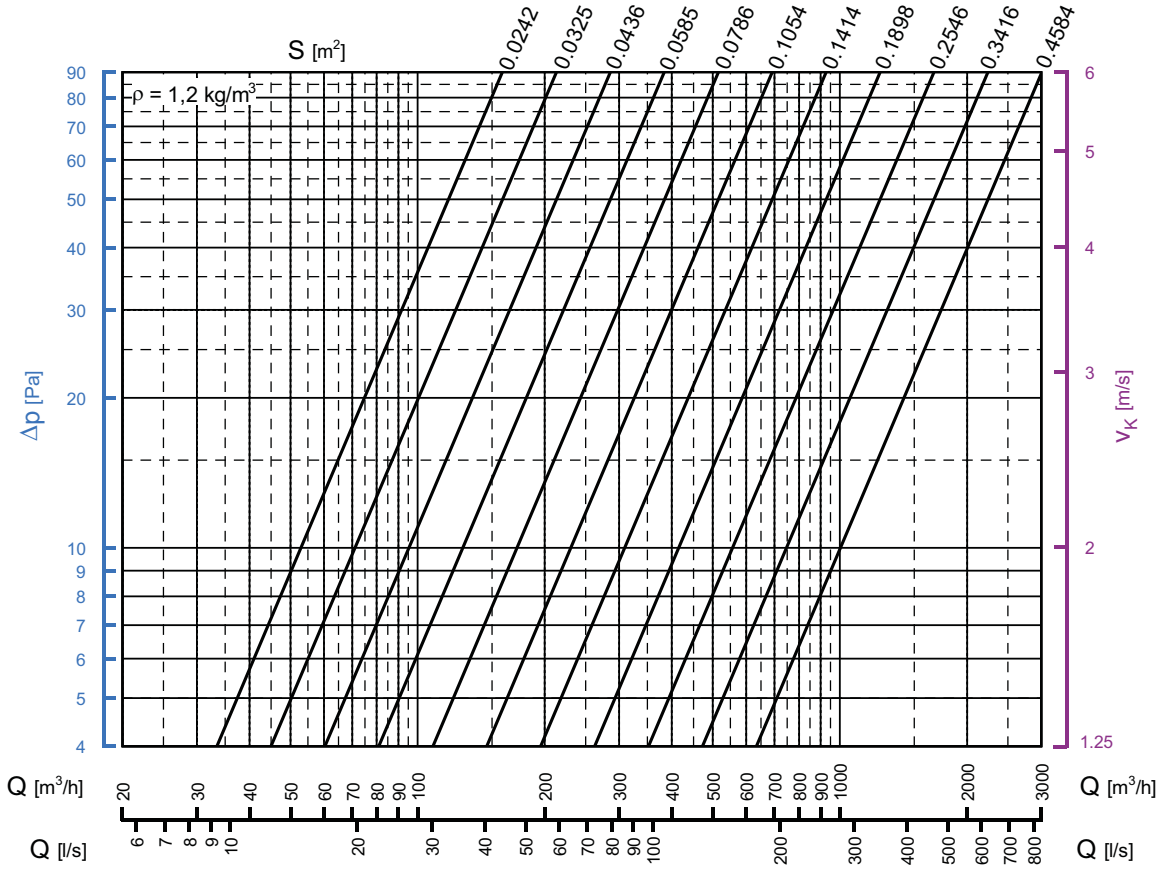

Legenda

Q [m³/h]	portata d'aria immessa
S [m²]	superficie libera di uscita
v_k [m/s]	velocità riferita alla superficie libera S
Δp [Pa]	perdite di carico totali

Schema funzionamento grafico

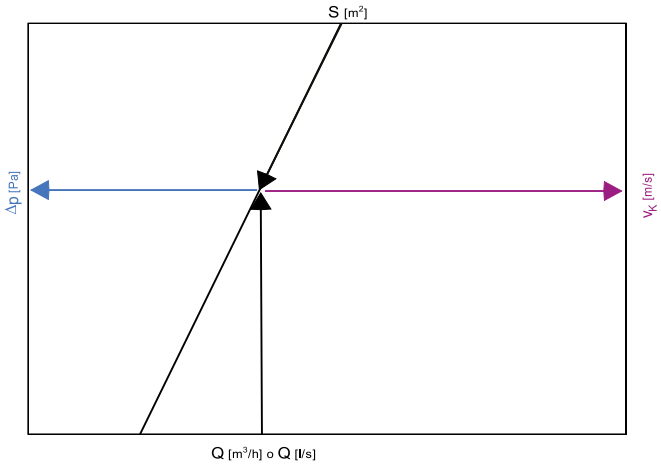

VER. 11/07/16
I diritti alle eventuali modifiche si ritengono riservati senza alcun preavviso.

Sistemi di fissaggio

Tipi di fissaggio

Il sistema di fissaggio delle BSF/M avviene tramite delle viti sul telaio interno

CTC- Fissaggio con viti

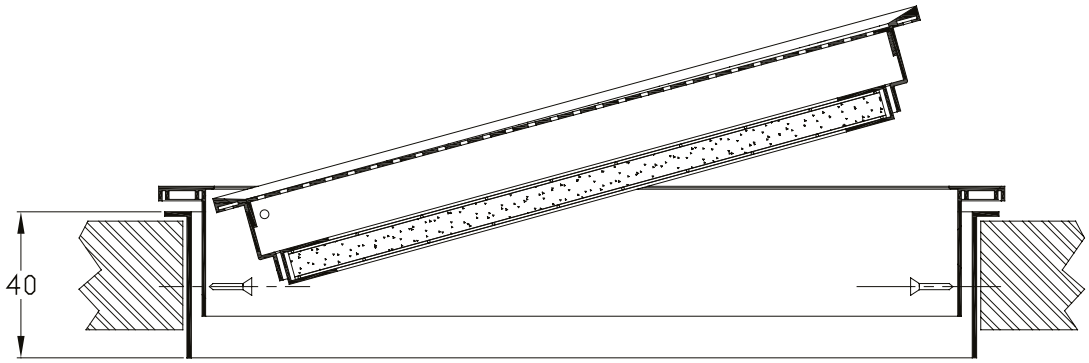

CTM- Fissaggio con viti

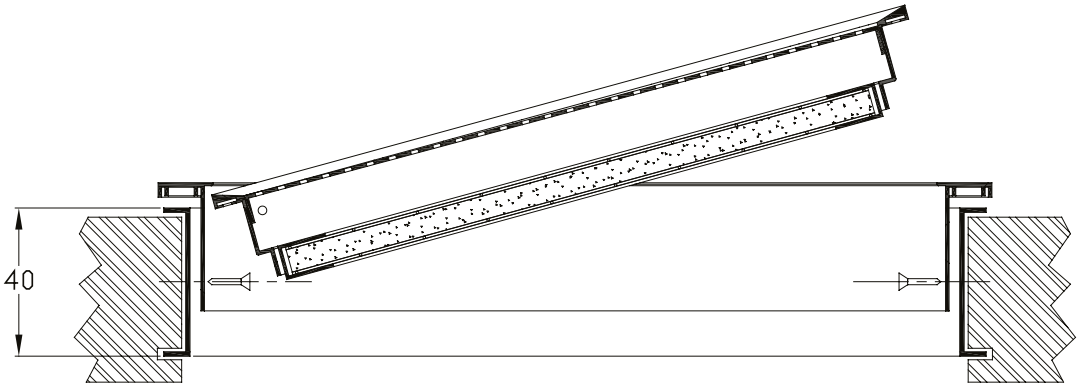

Installazione

Installazione su canale rettangolare:

1-Prevedere il foro sul canale (B+15 x H+15)

2-Inserire nel foro del canale un controtelaio di dimensioni pari a quelle del foro e fissare lo stesso con viti o rivetti

3-Inserire ed avvitare la griglia

Installazione a muro con plenum:

1-Prevedere il foro nella muratura delle misure (B+15 x H+15)

2-Murare il plenum a filo muro

3-Inserire ed avvitare la griglia